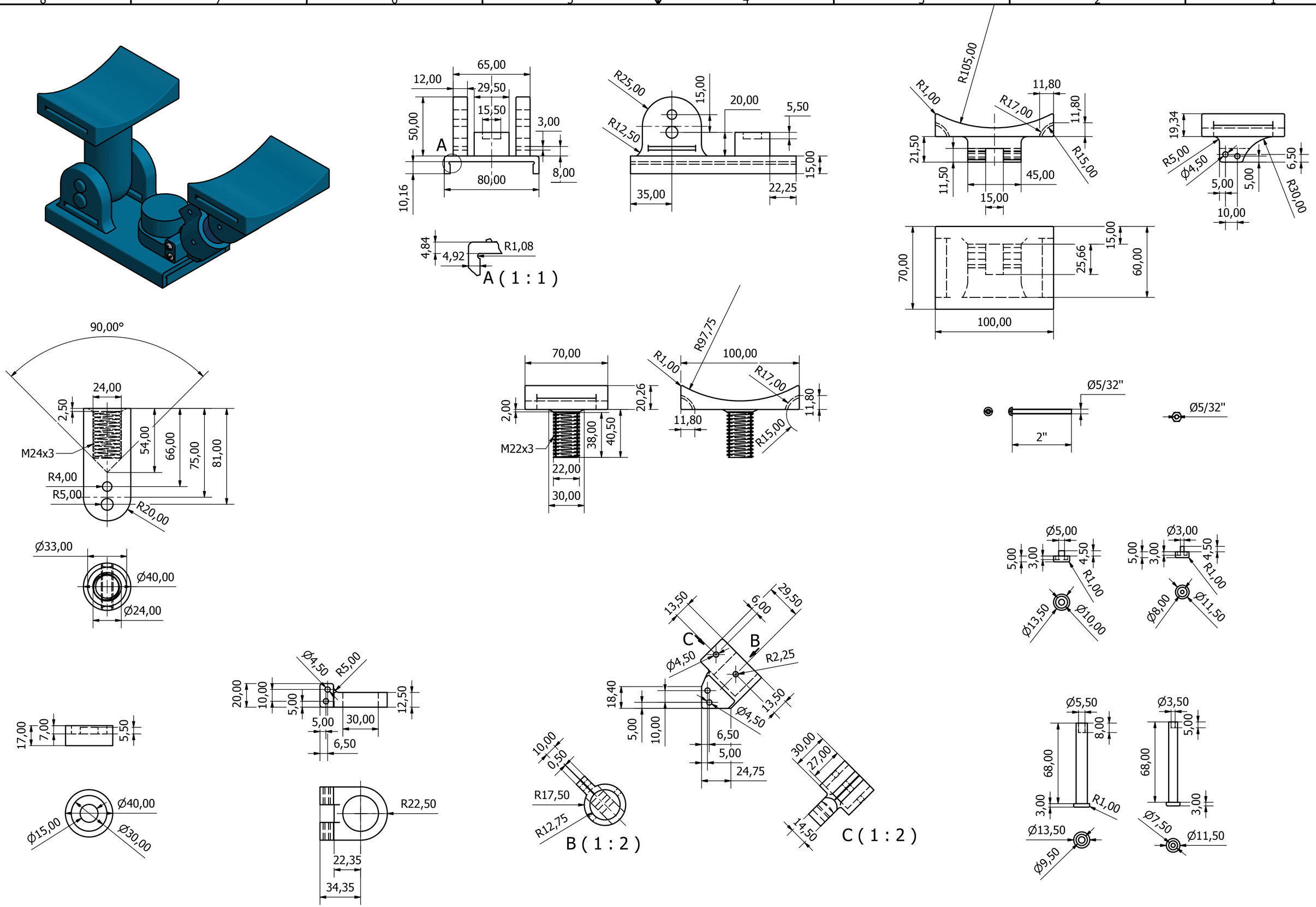
65,00
12,00
29,50
15,50
50,00
3,00
A
8,00
80,00
10,16
R25,00
15,00
20,00
5,50
R12,50
15,00
35,00
22,25
R105,00
R1,00
11,80
R17,00
11,80
21,50
R15,00
11,50
45,00
15,00
19,34
R5,00
Ø4,50
6,50
5,00
5,00
R30,00
10,00
4,84
4,92
R1,08
A (1 : 1)
15,00
70,00
25,66
60,00
100,00
90,00°
24,00
2,50
M24x3
54,00
66,00
75,00
81,00
R4,00
R5,00
R20,00
70,00
R97,75
R1,00
100,00
R17,00
2,00
20,26
11,80
11,80
M22x3
38,00
40,50
R15,00
22,00
30,00
Ø5/32"
2"
Ø5/32"
Ø33,00
Ø40,00
Ø24,00
Ø5,00
5,00
3,00
4,50
R1,00
Ø13,50
Ø10,00
Ø3,00
5,00
3,00
4,50
R1,00
Ø8,00
Ø11,50
13,50
6,00
29,50
C
B
Ø4,50
R2,25
18,40
13,50
Ø4,50
5,00
10,00
6,50
5,00
24,75
Ø4,50
R5,00
20,00
10,00
5,00
12,50
5,00
30,00
6,50
17,00
7,00
5,50
10,00
0,50
R17,50
R12,75
B (1 : 2)
30,00
27,00
14,50
C (1 : 2)
Ø5,50
8,00
68,00
3,00
R1,00
Ø13,50
Ø9,50
Ø3,50
5,00
68,00
3,00
Ø7,50
Ø11,50
Ø40,00
Ø15,00
Ø30,00
R22,50
22,35
34,35